PERFIL C

Tipo	**PERFIL ÁNGULO 45º**
Medidas (mm)	**2020**
Tira de LED	**hasta 12mm**
Aplicaciones	**Cocinas, tiendas**

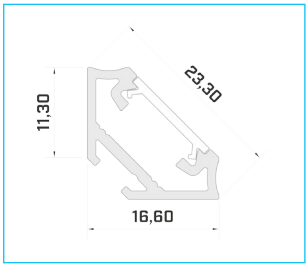

ACABADOS

BLANCO (Lacado)
ST1C2RAL9016

NEGRO (Anonizado)
ST1C2C35

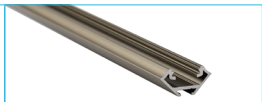

INOX (Anonizado)
ST1C2C32

PLATA (Anonizado)
ST1C2C0

ACCESORIOS

	blanco	negro	inox	gris
TAPAS con agujero				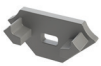
TAPAS sin agujero				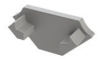
	ST1ZASWC	ST1ZASBC	ST1ZASIC	ST1ZASGC

Clip de montaje con una cobertura básica

Blanca	Negra	Transparente	Transp. High
ST1UHWC	ST1UHBC	ST1UHTC	ST1UHTCH

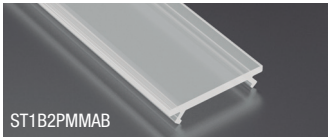

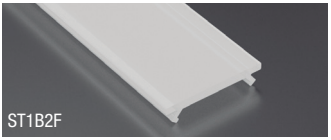

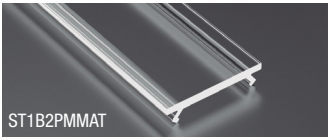

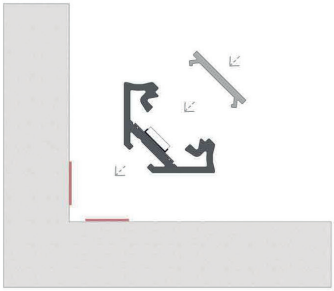

Instrucciones de instalación del perfil angular C con una cobertura básica usando cinta de doble cara

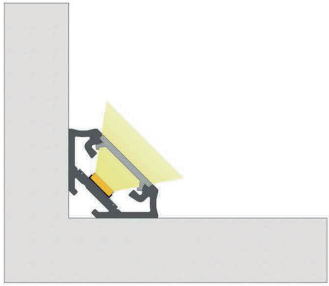

Resultado final del montaje del perfil angular C con una cubierta basica usando cinta de doble cara

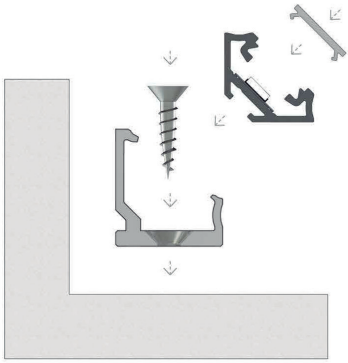

Instrucciones de instalación del perfil angular C con una cobertura básica utilizando un pasador de ensamblado y tornillo

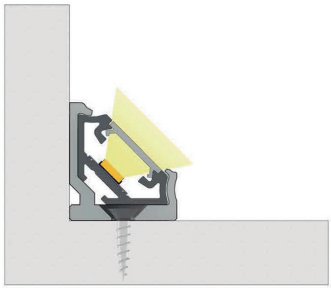

Resultado final de la instalación del perfil angular C con una cubierta basica utilizando un pasador de ensamblado y tornillo

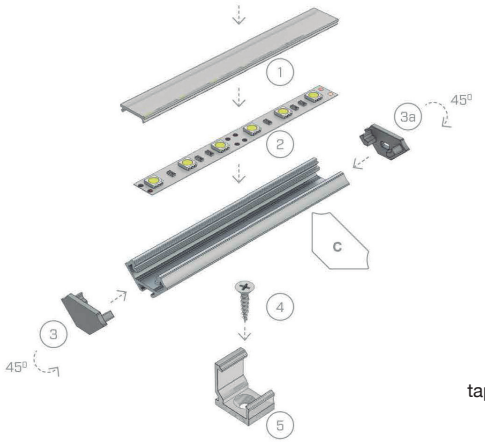

Esquema de montaje del Perfil Y
(1) una cobertura básica,
(2) una tira de LED,
(3) tapa de extremo sin orificio,
tapa de extremo (3a) con el agujero,
(4) tornillo,
(5) clip de montaje