PERFIL SUBLI

Tipo	**PERFIL EMPOTRAMIENTO**
Medidas (mm)	**1000, 2020, 3000**
Tira de LED	**2x12 mm**

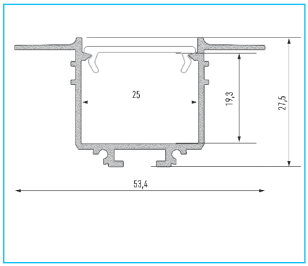

ACABADOS

BLANCO (Lacado)
ST10055110

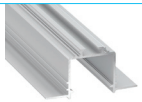

PLATA (Anonizado)
ST10055410

TAPAS

con agujero

Blanco

ST12066110

Gris

ST12066510

ACCESORIOS

ST14303202

ST14303001

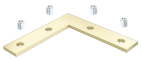

ST14303801

ST14303601

ST14500100

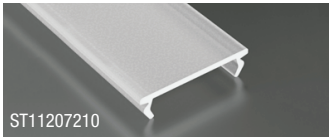

ST11207210

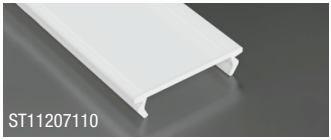

ST11207110

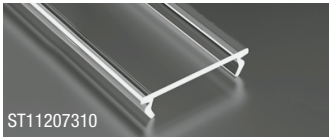

ST11207310

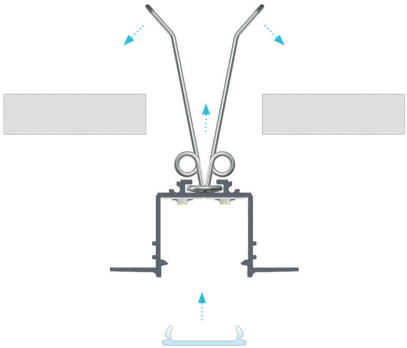

Manual de instalación de perfil SUBLI con difusor DOUBLE, usando muelles de montaje.

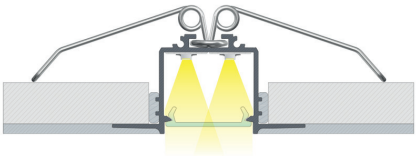

El resultado final de montaje de perfil SUBLI con difusor DOUBLE, usando muelles de montaje. Vista después de enyesar.

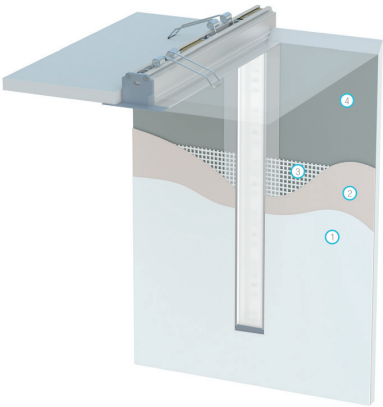

Estadios del montaje de perfil SUBLI con el desarrollo directo (1 pintura, 2 yeso, 3 red, 4 cartón yeso).

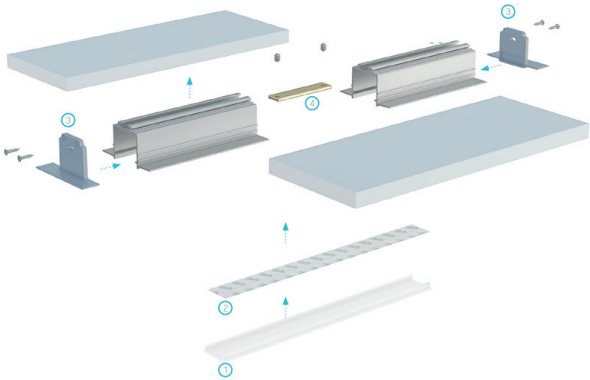

El esquema de elementos de sistema de iluminación en sistema de desarrollo directo usando perfil SUBLI (1) difusor DOUBLE, (2) tiras LED, (3) tapones con agujero SUBLI, (4) conector recto.